ZÁKLAD PRO OSVĚTLOVACÍ VĚŽE OV21 - OV23 1:50

(osvětlovací věže výšky 36,0 m)

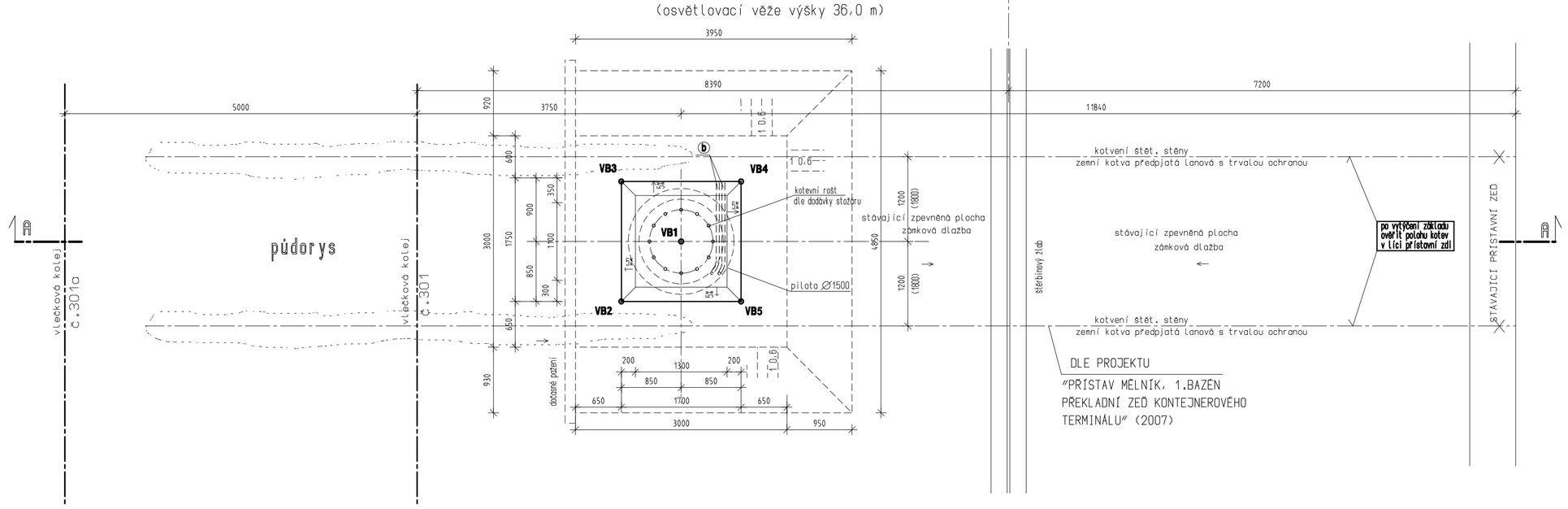

b) ohebná dvoupláštěvá korugovaná chránička HDPE Ø40/33 ~viz výkres č. 3.3

c) chránička KOPOFLEX 110/94

ZÁKLAD OSVĚTLOVACÍ VĚŽ OV 20 1:50

(osvětlovací věž výšky 36,0 m)

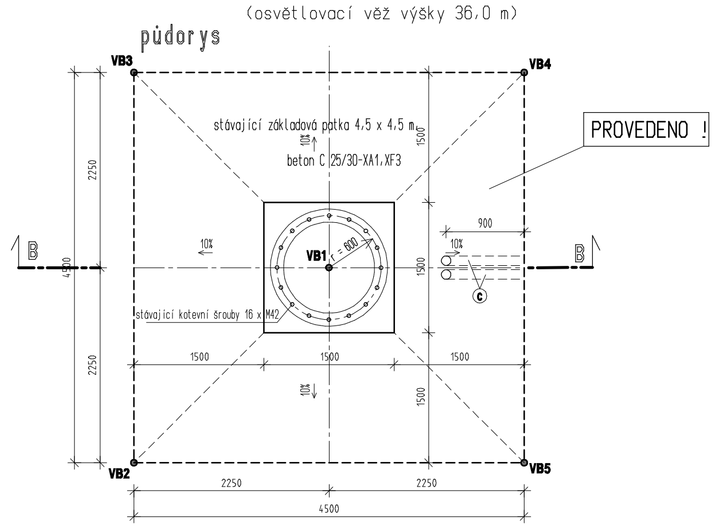

řez B-B

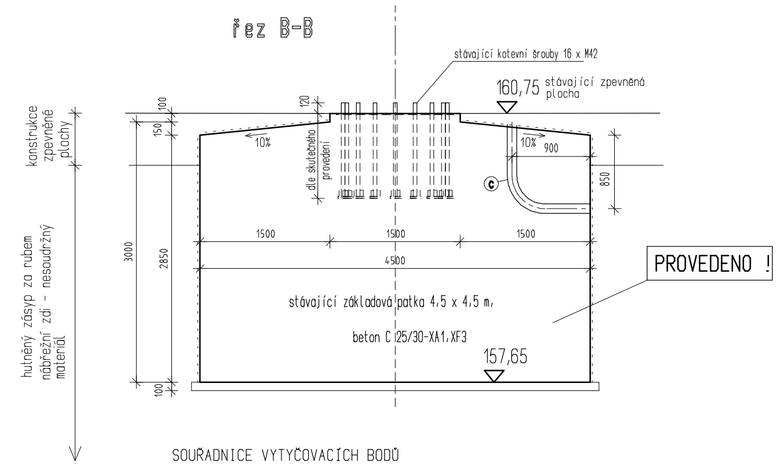

SOUŘADNICE VYTYČOVACÍCH BODŮ

C.OV	C.BODU	Y	X	VÝZNAM BODU	
OV 20	VB1	736016,23	1012465,96	střed základu	ORIENTAČNÍ ÚDAJE
	VB2	736016,00	1012469,13	roh základové patky	
	VB3	736019,41	1012466,20	roh základové patky	
	VB4	736016,47	1012462,79	roh základové patky	
	VB5	736013,06	1012465,73	roh základové patky	
OV 21	VB1	735957,87	1012602,90	střed piloty=střed základu	
	VB2	735958,38	1012603,99	roh základového bloku	
	VB3	735958,95	1012602,39	roh základového bloku	
	VB4	735957,35	1012601,82	roh základového bloku	
	VB5	735956,78	1012603,42	roh základového bloku	
OV 22	VB1	735908,18	1012743,16	střed piloty=střed základu	
	VB2	735908,69	1012744,25	roh základového bloku	
	VB3	735909,26	1012742,64	roh základového bloku	
	VB4	735907,66	1012742,08	roh základového bloku	
	VB5	735907,09	1012743,68	roh základového bloku	
OV 23	VB1	735857,43	1012886,44	střed piloty=střed základu	
	VB2	735857,95	1012887,53	roh základového bloku	
	VB3	735858,52	1012885,92	roh základového bloku	
	VB4	735856,92	1012885,36	roh základového bloku	
	VB5	735856,35	1012886,96	roh základového bloku	

UPOZORNĚNÍ

U ZÁKLADU OSVĚTLOVACÍ VĚŽE OV20 JSOU UVEDENÉ SOUŘADNICE INFORMATIVNÍ PRO IDENTIFIKACI MÍSTA ZÁKLADU A NEMUSÍ PŘESNĚ ODPOVÍDAT SKUTEČNÉMU PROVEDENÍ.

NÁVRH KOTVENÍ OSVĚTLOVACÍ VĚŽE OV20 (PATNÍ PLECH) MUSÍ RESPEKTOVAT JIŽ PROVEDENÝ ZABETONOVANÝ KOTEVNÍ ROŠT (ROZMĚRY A POČET ŠROUBŮ, ROZTEČE).

řez A-A

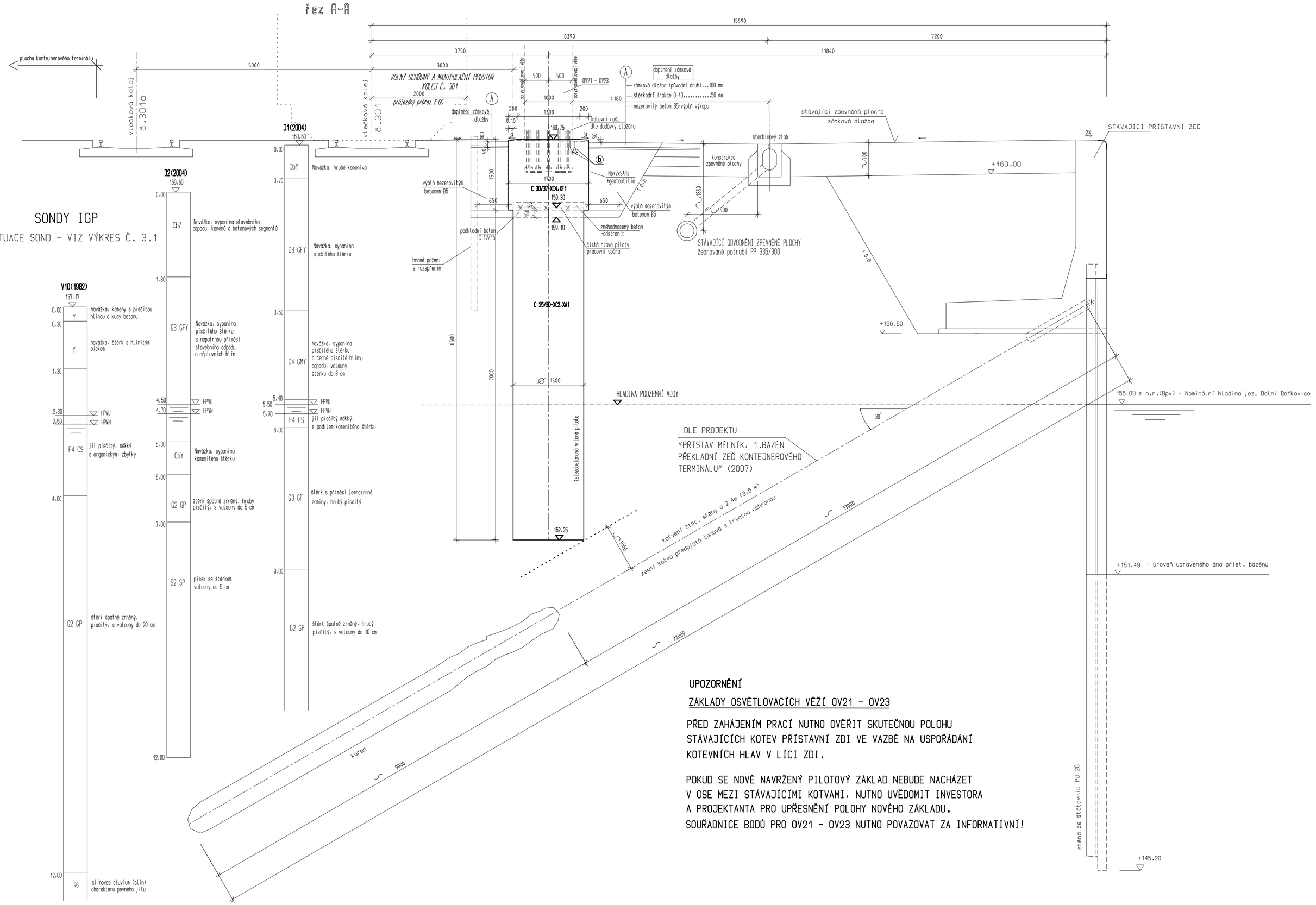

UPOZORNĚNÍ

ZÁKLADY OSVĚTLOVACÍCH VĚŽÍ OV21 - OV23

PŘED ZAHÁJENÍM PRACÍ NUTNO OVĚŘIT SKUTEČNOU POLOHU STÁVAJÍCÍCH KOTEV PŘÍSTAVNÍ ZDI VE VAZBĚ NA USPOŘÁDÁNÍ KOTEVNÍCH HLAV V LÍCI ZDI.

POKUD SE NOVĚ NAVRŽENÝ PILOTOVÝ ZÁKLAD NEBUDE NACHÁZET V OSE MEZI STÁVAJÍCÍMI KOTVAMI, NUTNO UVĚDOMIT INVESTORA A PROJEKTANTA PRO UPŘESNĚNÍ POLOHY NOVÉHO ZÁKLADU.
SOUŘADNICE BODŮ PRO OV21 - OV23 NUTNO POVAŽOVAT ZA INFORMATIVNÍ!

Souřadnicový systém S-JTSK
Výškový systém Bpv

TRANSCONSULT s.r.o.
Nerudova 37, 500 02 Hradec Králové

Vedoucí projektu	Ing. Shejbal		Středisko 3
Odpovědný projektant	Ing. Černý		Vedoucí Ing. Shejbal
Zpracovatel	Ing. Černý		Zak.číslo 1 6 1 7 3 0 0 0 5
Kontroloval	Ing. Shejbal		Datum 11/2018
Přezkoušel	Ing. Faltus		Arch.č. 03318 Formát A4
Objednatel	České přístavy, a.s. Praha		Účel PDPS

EKOLOGIZACE KONTEJNEROVÉHO TERMINÁLU A ÚPRAVY VLEČKOVÝCH KOLEJÍ V PŘÍSTAVU MĚLNÍK, 3. STAVBA
STAVEBNÍ ČÁST
SO 456.3 OSVĚTLENÍ PLOCHY KT TOPŮLKY

Část dok. C.14

ČÁST STAVEBNÍ
ZÁKLADY OSVĚTLOVACÍCH VĚŽÍ

Měřítko 1 50

C.výkresu 3.2